# vibrating brush

by Vibraliss

ALL RIGHTS RESERVED
DESIGN PATENT
PATENTED
REGISTRATION WORLWIDE EUROPE, CHINA, UNITED STATES
ALL RIGHTS RESERVED

Brosse stimulante, massante & de bien-être

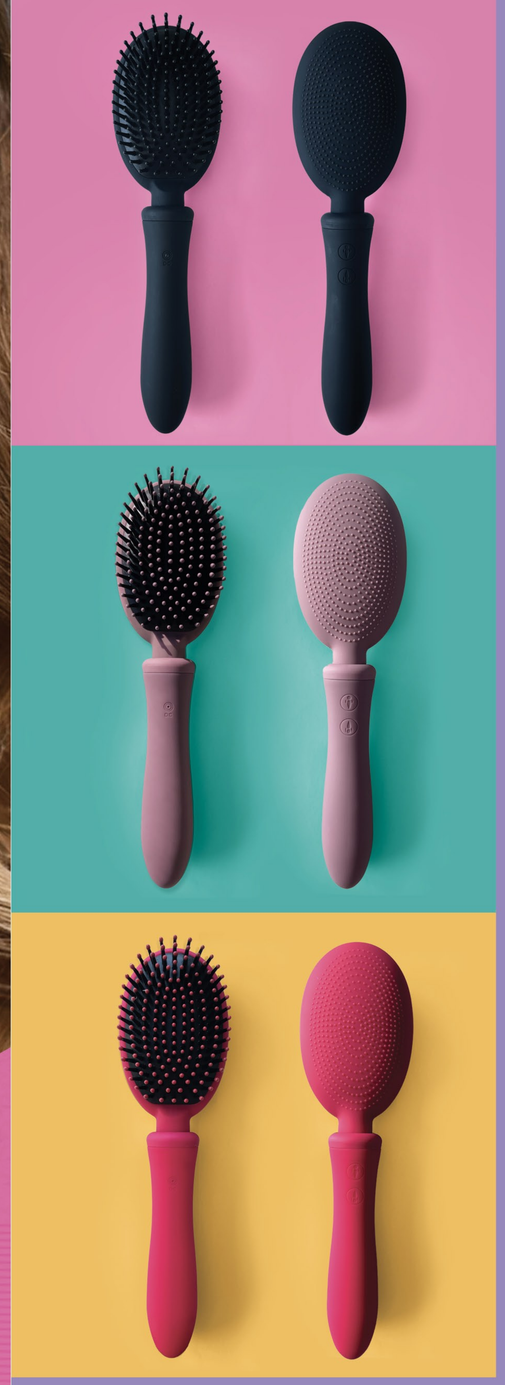

## LA RÉVOLUTION DES SOINS CAPILLAIRES

Découvrez la brosse à cheveux vibrante **VIBRALISS**

La partie coiffante de la brosse, plus rigide qu'une brosse classique, est conçue pour favoriser la pousse des cheveux, leur brillance et éliminer les pellicules.

Les picots stimulent les capteurs sensoriels du cuir chevelu et favorisent la pousse des cheveux grâce aux vibrations.

**Bouton ON / OFF**
10 Modes de vibration disponibles.

Rechargeable USB

Manche vibrant pour offrir une stimulation intense ! La forme du manche est légèrement évassée.

Dans l'univers des soins capillaires de luxe, une nouvelle ère s'ouvre avec l'arrivée de la brosse à cheveux VIBRALISS. Inventée et designée à Paris, France, cette brosse incarne l'élégance, l'innovation et le raffinement. Dotée de fonctionnalités révolutionnaires, elle promet une expérience de coiffage inégalée, tout en prenant soin de la santé et de la beauté de vos cheveux.

## Des vibrations intenses pour un plaisir insoupçonné

Luxe et Efficacité au Service de la Beauté Capillaire. VIBRALISS ne se contente pas d'être une simple brosse à cheveux, elle devient un accessoire indispensable pour sublimer votre chevelure. Grâce à ses multiples modes de vibration, elle offre une expérience de coiffage personnalisée, adaptée à chaque type de cheveux et à chaque préférence. Les vibrations douces peuvent être utilisées pour un massage relaxant du cuir chevelu, tandis que les vibrations plus intenses stimulent la circulation sanguine et renforcent les cheveux de la racine aux pointes. En plus de ses bienfaits sur la qualité des cheveux, VIBRALISS apporte également des avantages thérapeutiques pour le cuir chevelu. En massant délicatement la peau, elle aide à éliminer les impuretés, à réguler la production de sébum et à prévenir les problèmes tels que les pellicules et les irritations.

## Un plaisir incroyable en toute discrétion

Confectionnée en silicone de haute qualité, cette brosse assure une douceur optimale lors de son utilisation. Son design ergonomique épouse parfaitement la forme de la main, offrant une prise en main confortable et une manipulation aisée. Chaque détail est pensé pour allier fonctionnalité et esthétique, faisant de la brosse vibrante VIBRALISS un objet de désir pour les amateurs de luxe et de beauté.

| Résiste à l'eau | Silencieux | Silicone Doux | 10 modes de vibration | Rechargeable | 2 Moteurs |
|---|---|---|---|---|---|
| Waterproof | Quiet | Soft Silicone | 10 Vibration modes | Rechargeable | 2 Motors |

## Luxe et Efficacité au Service de la Beauté Capillaire

Technologie Vibrante dans un Design Exquis. Au cœur de cette prouesse technologique se trouvent deux moteurs indépendants, un dans le manche et un dans la tête coiffante, offrant ainsi plusieurs modes de vibration. Cette fonctionnalité unique permet à VIBRALISS de s'adapter à chaque besoin et envie des utilisateurs. Les vitesses et les modes de vibration sont nombreux, offrant une personnalisation totale de l'expérience de coiffage.

## Schéma technique

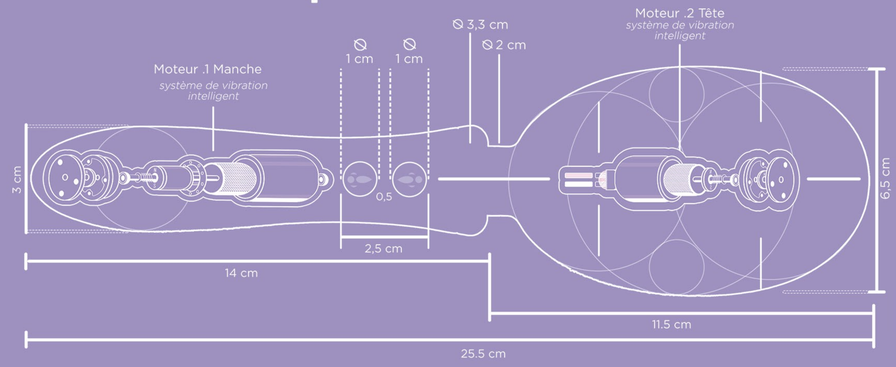

## Un brevet innovant

Une Exclusivité Brevetée. Disponible en Plusieurs Coloris. L'exclusivité de VIBRALISS ne se limite pas à ses performances exceptionnelles. Cette brosse à cheveux de luxe est également protégée par un brevet garantissant ainsi son caractère unique et innovant. Disponible dans une gamme de couleurs élégantes, elle s'adapte à tous les styles et toutes les préférences, devenant ainsi un accessoire de mode à part entière.

## Vibrations pour un plaisir discret et inattendu

Pour ceux en quête d'excellence et de sophistication, VIBRALISS est désormais disponible dans tous les grands magasins et les parapharmacies. En offrant une expérience de coiffage incomparable, cette brosse s'impose comme un véritable symbole de luxe et de prestige, répondant aux attentes des consommateurs les plus exigeants. Une Révolution dans les Soins Capillaires de Luxe.

Câble USB
Recharger la batterie

La brosse à cheveux VIBRALISS réunit innovation, élégance et efficacité pour offrir une expérience de coiffage sans précédent. Avec ses deux moteurs indépendants, ses multiples modes de vibration et ses bienfaits pour les cheveux et le cuir chevelu, elle s'impose comme un incontournable dans l'univers des soins capillaires de luxe. N'attendez plus pour découvrir cette merveille de l'ingénierie française et sublimer votre chevelure comme jamais auparavant.

**CYRO**
76 avenue des Champs Élysées
75008 Paris · FRANCE

vibraliss.fr / contact@vibraliss.com / +33 6 72 62 11 91